المدرسة الإعدادية يوغرطة الكاف الأستاذ :إبراهيم الرحالي المستوى : 8 أساسي	فرض مراقبة عدد 3 علوم فيزيائية	السنة الدراسية : 2022022 التاريخ : 22 / 04 / 2022 المدة الزمنية :30 دق

الإسم :.....اللقب :..... القسم : 8 أساسي ..... العدد الرتبي :.....

العدد المسند و الملاحظات :

20

تمرين عدد 1 : (09 نقاط)

I – أجب بـ "صواب " أو " خطأ " على المقترحات التالية :

- القمر يولد الضوء ويبثه حوله فهو مصدر مضيء .
- كل الأجسام المرئية هي أجسام مضيئة و أجسام مضاءة .
- الخشب يسمح بمرور كلي للضوء فهو وسط شفاف .
- مجموع التوترات الكهربائية داخل حلقة يساوي صفر .
- يركب الفولطمتر في دارة كهربائية بالتسلسل .
- في غياب الضوء تصبح الأجسام المضاءة غير مرئية .

3

II – صنف الأجسام التالية إ في الجدول لى مصادر ضوئية مضيئة و مصادر ضوئية مضاءة :

الشمس – القمر - النجوم – الإنسان – شاشة الحاسوب- الجدار – الأرض – الآلة العاكسة – - لهب الشمعة – القلم – الكتاب – مصباح منطفئ -

مصادر مضيئة	مصادر مضاءة

3

III – لدينا ثلاثة ألواح من مواد مختلفة , وضعنا أمام كل لوح شمعة مشتعلة :

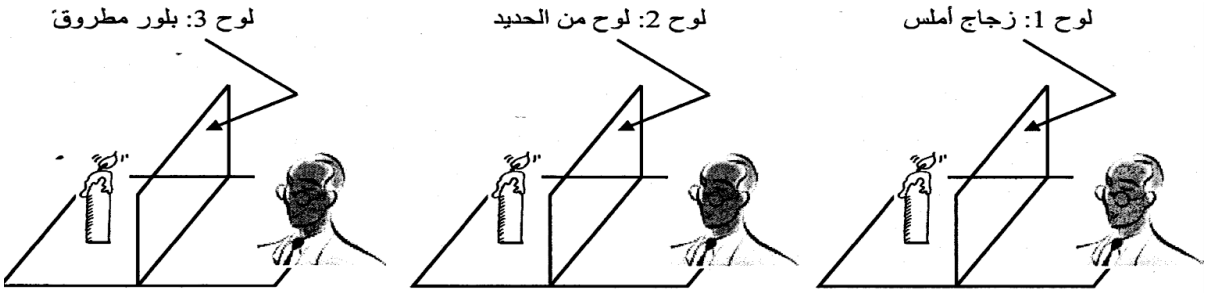

3

أكمل تعمير الجدول التالي:

مادّة اللّوح	نوع الرؤية	نوع الوسط
زجاج أملس	.....	.....
حديد	.....	.....
بلور مطروق	.....	.....

www.tunisiecollege.net © 2022

تمرين عدد 2 : (11 نقطة)

لتكن الدارة الكهربائية التالية و المتكونة من مولد كهربائي و مصباح L و مقاومة متغيرة R_H و محرك M.

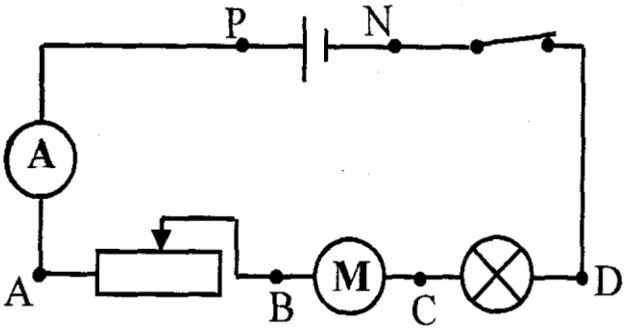

1 – ماهو نوع هذا التركيب الكهربائي ؟ 1

....

....

2 - لقيس التوتر الكهربائي U_{BC} بين قطبي المحرك إستعملنا فولطمتر إبري.

أ – كيف يركب جهاز الفولطمتر في دارة كهربائية ؟

.... 1

ب - أرسم بين قطبي المحرك الفولطمتر محددا قطبه الموجب و السالب . 1

3 – أحسب قيمة التوتر U_{BC} إذا علمت أن الفولطمتر الإبري يشير إلى القراءة L= 60
و العيار C= 10 V و السلم E =100 .

.... 1

4 – مثل على الدارة الكهربائية بواسطة سهم التوترات الكهربائية التالية : U_{AB} ؛ U_{CB} ؛ U_{CD} و U_{PN} 2

5 – أ – أسرد قانون الحلقات .

.... 1

....

ب – طبق قانون الحلقات في هذه الدارة الكهربائية .

.... 1.5

....

6 – بالإعتماد على قانون الحلقات ماهي قيمة التوتر U_{AB} بين قطبي المقاومة المتغيرة ؟إذا علمت أن التوتر بين قطبي المولد U_{PN} = 20 V و التوتر بين قطبي المصباح 6 V = U_{CD} .

....

.... 1

7 – نعوض المقاومة المتغيرة بمصباح كتب عليه U=4V. ماذا سيحدث لهذا المصباح ؟علل إجابتك .

.... 1.5

....

عـــــــــمـــــــــلا مـــــــوفـــــــقا

www.tunisiecollege.net © 2022